Audi quattro

1/24 SPORTS CAR SERIES NO. 31

TAMIYA

Trademarks, design patents and copyrights are used with the approval of the owner AUDI AG.

MICHELIN and/or the Michelin Man Device and/or BIBENDUM are trademark(s) owned by, and used with the permission of, the Michelin Group. © 2025 MICHELIN

1/24スポーツカーシリーズNO.31

アウディ クワトロ

1980年型・フルディスプレイモデル

The Audi quattro played a major role in moving four-wheel drive vehicles away from being the exclusive domain of heavy off-road cars. It was one of the stars of the Geneva International Motor Show in 1980; while the body was similar to the Audi Coupé, its flared fenders and spoilers front and rear hinted strongly at its high performance, but its full-time four-wheel drive was naturally the main talking point. Differentials at the front and rear were joined by a center differential in a setup that checked numerous boxes: smooth road driving; superior speed and cornering; and exceptional stability. The center and rear differentials could be independently locked from a cockpit switch for improved grip on surfaces like dirt and snow, as well as top-level braking, while power was provided by a 2,144cc inline-five engine with a turbocharger and intercooler that output an impressive 200hp, and - paired with a five-speed transmission – gave rise to impressive numbers such as a top speed in excess of 220 km/h, and a 0-100km/h time of a mere 7.1 seconds. The front and rear of the car had MacPherson strut suspension and disc brakes, which were a ventilated design at the front. In 1981 a rally version of the car debuted and took the global circuit by storm, winning multiple races and opening the door for other 4WD rally cars. Its influence was also felt in the road car arena, and while the car itself remains an ageless classic, the "quattro" name is also still used by Audi for its four-wheel drive system.

Der Audi quattro spielte eine wichtige Rolle dabei allradgetriebene Autos vom alleinigen Verwendungszweck bei schweren Geländewagen weg zu bewegen. Er war einer der Stars auf dem Genfer Automobilsalon im Jahr 1980; während die Karosserie weitgehend dem Audi Coupe entsprach, wiesen seine breiten Kotflügel und die Spoiler vorne und hinten deutlich auf seine Leistung hin, aber sein 4-Radantrieb war der hauptsächliche Gesprächsstoff. Neben den Differentialen vorne und hinten gab es ein Zentraldifferential, das sanftes Fahren auf Straßen ebenso ermöglichte, wie überlegene Geschwindigkeit, Kurvenwilligkeit und außerordentliche Fahrstabilität. Zentral- und Hinterachsdifferential ließen sich unabhängig voneinander durch einen Schalter im Cockpit sperren. Das sorgte für eine Verbesserung des Fahrverhaltens auf Sand und Schnee in Verbindung mit sehr guten Bremseigenschaften. Der Antrieb erfolgte durch einen 2.144ccm Fünfzylinder Reihenmotor mit Turbolader und Ladeluftkühler, der beeindruckende 200 PS lieferte und in Verbindung mit einem 5-Gang Getriebe für exzellente Fahrleistungen wie eine Höchstgeschwindigkeit von 220 km/h und eine Beschleunigung von 0 auf 100 km/h in gerade einmal 7,1 sec sorgte. Die Radaufhängungen an Vorder- und Hinterachse bestand aus MacPherson Federbeinen mit Scheibenbremsen, die vorne innenbelüftet waren. Im Jahr 1981 erschien eine Rallye Version und sorgte weltweit für Furore: Die Siege bei vielen Rennen bereiteten anderen vierradgetriebenen Fahrzeugen den Weg. Der quattro hatte auf die Welt der Straßenwagen großen Einfluss und während das Auto zum zeitlosen Klassiker wurde, steht der Name „quattro" noch heute bei Audi für die Modelle mit Allradantrieb.

L'Audi quattro a joué un rôle majeur dans la vulgarisation des voitures à quatre roues motrices, technologie jusqu'alors réservée à de lourds véhicules tout-terrain. Elle a été l'une des attractions du Salon International de l'Automobile de Genève en 1980 ; bien que sa carrosserie soit similaire à celle de l'Audi Coupé, ses ailes évasées et ses spoilers à l'avant et à l'arrière laissaient présager de performances élevées, mais c'est naturellement sa transmission intégrale à quatre roues motrices qui faisait sensation. La configuration à différentiels avant et arrière reliés à un différentiel central avait de nombreux avantages : conduite souple sur route, vitesse et prise de virage remarquables, et stabilité exceptionnelle. Les diff. central et arrière pouvaient être bloqués indépendamment à partir d'un interrupteur situé dans l'habitacle pour optimiser l'adhérence sur des surfaces glissantes telles que la poussière et la neige. Le freinage était de haut niveau tandis que la puissance était fournie par un moteur cinq cylindres en ligne de 2.144cm^3 avec turbocompresseur et échangeur d'air qui développait une puissance impressionnante de 200ch. Associé à une transmission à cinq rapports, il procurait des performances impressionnantes telles une vitesse de pointe supérieure à 220 km/h et le passage de 0 à 100 km/h en seulement 7,1 secondes. Les trains avant et l'arrière de la voiture étaient équipés d'une suspension type MacPherson et de freins à disque, ventilés à l'avant. En 1981, une version rallye de la voiture a été lancée et engagée dans le circuit mondial, remportant de nombreuses épreuves et ouvrant la voie à d'autres voitures de rallye à quatre roues motrices.

重く力強いオフロード車という従来の4輪駆動車のイメージを一新したのがアウディ クワトロです。1980年のジュネーブショーに初登場したクワトロは、ショーの中でも最も注目を集める1台となりました。ボディスタイルはアウディクーペと基本的に共通ながら、ブリスタータイプのオーバーフェンダーやスポイラーを前後に装備して高性能車であることを誇示。それまでのアウディ車にはない迫力を醸し出していました。そして、注目の的となったのは4輪駆動の採用です。しかも、4輪駆動としてそれまで一般的だった、2WDと4WDが切り替えられるパートタイム式ではなく、常に4輪を駆動するフルタイム式。前後のデフギヤに加えて、センターデフギヤを備え、オンロードでのスムーズな走行を生み出すだけでなく、高速性能やコーナリングスピード、安定性の高さが話題となりました。さらに、センターとリヤは室内のスイッチで別々にデフロックが可能。特にダート路面や雪道など滑りやすい路面で効果を発揮するだけでなく、安全で確実なブレーキングを可能としています。エンジンは排気量2144ccの直列5気筒。インタークーラーを装備したターボチャージャー1基を組み合わせ、実に200馬力を発生。前進5速のギヤボックスを介して、最高速度は220km/h以上の高速性能を誇り、0～100km/hに達する時間はわずか7.1秒という俊足ぶりを発揮しました。サスペンションは前後共にマクファーソンストラット式、ブレーキは4輪ディスク、しかも、前輪はベンチレーテッドとなっています。1981年にはさらにチューンナップを施したラリーバージョンを開発。世界ラリー選手権にも挑戦し、数々の勝利を記録するとともに、ラリーマシンの4WD化を加速させました。もちろん、モータースポーツだけでなく、その後の自動車界にも大きな影響を与えた記念すべき車となったのです。イタリア語の4という意味を持つ「クワトロ」は現在、アウディの4輪駆動システムの総称としてその名が引き継がれています。

READ BEFORE ASSEMBLY

⚠ 注　意 ●このキットは組み立てモデルです。作る前に必ず説明書を最後までお読みください。小学生などの低年齢の方が組み立てるときは、保護者の方もお読みください。また接着剤や塗料は、必ずプラスチック用をお使いください。(別売) ●工具の使用には十分注意してください。特にナイフ、ニッパーなどの刃物によるケガや事故に注意してください。●接着剤や塗料は使用する前にそれぞれの注意書きをよく読み、指示に従って正しく使用し、換気に十分注意してください。●小さなお子様のいる所での工作はやめてください。小さな部品の飲み込みや、ビニール袋をかぶっての窒息などの危険な状況が考えられます。●部品の先端が尖っている場合があります。取り扱いに注意してください。

⚠ CAUTION ●Read carefully and fully understand the instructions before commencing assembly. A supervising adult should also read the instructions if a child assembles the model. ●When assembling this kit, tools including knives are used. Extra care should be taken to avoid personal injury. ●Read and follow the instructions supplied with paint and/or cement, if used (not included in kit). Use plastic cement and paints only. ●Keep out of reach of small children. Children must not be allowed to put any parts in their mouths or pull vinyl bags over their heads. ●Some parts have sharp edges. Take care when handling.

⚠ VORSICHT ●Bevor Sie mit dem Zusammenbau beginnen, sollten Sie alle Anweisungen gelesen und verstanden haben. Falls ein Kind das Modell zusammenbaut, sollte ein beaufsichtigender Erwachsener die Bauanleitung ebenfalls gelesen haben. ●Beim Zusammenbau dieses Bausatzes werden Werkzeuge einschließlich Messer verwendet. Zur Vermeidung von Verletzungen ist besondere Vorsicht angebracht. ●Wenn Sie Farben und/oder Kleber verwenden (nicht im Bausatz enthalten), beachten und befolgen Sie die dort beiliegenden Anweisungen. Nur Klebstoff und Farben für Plastik verwenden. ●Bausatz von kleinen Kindern fernhalten. Kindern darf keine Möglichkeit gegeben werden, irgendwelche Teile in den Mund zu nehmen oder sich Plastiktüten über den Kopf zu ziehen. ●Einige Teile haben scharfe Kanten. Passen Sie bei der Benutzung entsprechend auf.

⚠ PRECAUTIONS ●Bien lire et assimiler les instructions avant de commencer l'assemblage. La construction du modèle par un enfant doit s'effectuer sous la surveillance d'un adulte. ●L'assemblage de ce kit requiert de l'outillage, en particulier des couteaux de modélisme. Manier les outils avec précaution pour éviter toute blessure. ●Lire et suivre les instructions d'utilisation des peintures et ou de la colle, si utilisées (non incluses dans le kit). Utiliser uniquement une colle et des peintures spéciales pour le polystyrène. ●Garder hors de portée des enfants en bas âge. Ne pas laisser les enfants mettre en bouche ou sucer les pièces, ou passer un sachet vinyl sur la tête. ●Certaines pièces du modèle ont des rebords acérés. Manipuler avec précaution.

PAINTS REQUIRED

塗装指示のマークです。タミヤカラーのカラーナンバーで指示しました。
This mark denotes numbers for Tamiya Paint colors.

TS-8 (LP-21)	●イタリアンレッド / Italian red / Italienisches Rot / Rouge Italien
TS-89 (LP-47)	●パールブルー / Pearl blue / Perleffectblau / Bleu nacré
TS-26 (LP-2)	●ピュアーホワイト / Pure white / Glanz Weiß / Blanc pur
TS-29 (LP-5)	●セミグロスブラック / Semi-gloss black / Seidenglanz Schwarz / Noir satiné
TS-76 (LP-72)	●マイカシルバー / Mica silver / Mica-Silber / Argent clair métallisé
LP-3	●フラットブラック / Flat black / Matt Schwarz / Noir mat
X-1	●ブラック / Black / Schwarz / Noir
X-6	●オレンジ / Orange / Orange / Orange
X-7	●レッド / Red / Rot / Rouge
X-11	●クロームシルバー / Chrome silver / Chrom-Silber / Aluminium chromé
X-26	●クリヤーオレンジ / Clear orange / Klar-Orange / Orange translucide
X-27	●クリヤーレッド / Clear red / Klar-Rot / Rouge translucide
XF-10	●フラットブラウン / Flat brown / Matt Braun / Brun mat
XF-16	●フラットアルミ / Flat aluminum / Matt Aluminium / Aluminium mat

RECOMMENDED TOOLS

《用意する工具》
Recommended tools
Benötigte Werkzeuge
Outillage nécessaire

ニッパー
Side cutters
Seitenschneider
Pinces coupantes

接着剤
(プラスチック用)
Cement
Kleber
Colle

ハサミ
Scissors
Schere
Ciseaux

ピンセット
Tweezers
Pinzette
Précelles

カッター
Modeling knife
Modelliermesser
Couteau de modéliste

多用途接着剤(クリヤー)
Multipurpose Cement (Clear)
Mehrzweckkleber (Klar)

注意! NOTICE

ボディカラーは右記の4色から選びます。
★組み立てる前に右の A、B、C、D からどれか1色を選びます。また、スライドマークはボディカラーによって異なるので、図中の指示に従ってください。
★Choose one marking option from A, B, C and D. Decals vary according to body color; apply them following the relevant instructions.
★Wählen Sie eine der Gestaltungsoptionen A, B, C oder D. Die Farbe der Aufkleber verändert sich je nach Aussenfarbe. Beim Anbringen die entsprechenden Anweisungen der Bauanleitung befolgen.
★Choisissez une option de marquage parmi les options A, B, C et D. Les decals varient en fonction de la couleur de la carrosserie; les poser en suivant les instructions correspondantes.

	ボディカラー Body Color	タミヤカラー Tamiya Color
A	マイカシルバー Mica silver	TS-76 (LP-72)
B	イタリアンレッド Italian red	TS-8 (LP-21)
C	ピュアホワイト Pure white	TS-26 (LP-2)
D	パールブルー Pearl blue	TS-89 (LP-47)

ASSEMBLY

1

《フロントアップライト》
Front uprights
Achsschenkel vorne
Fusées avant

このマークの部品は接着しません。
Do not cement.
Nicht kleben.
Ne pas coller.

《ロワアーム》
Lower arm
Unterer Lenker
Tirant inférieur

★2個作ります。
★Make 2.
★2 Satz anfertigen.
★Faire 2 jeux.

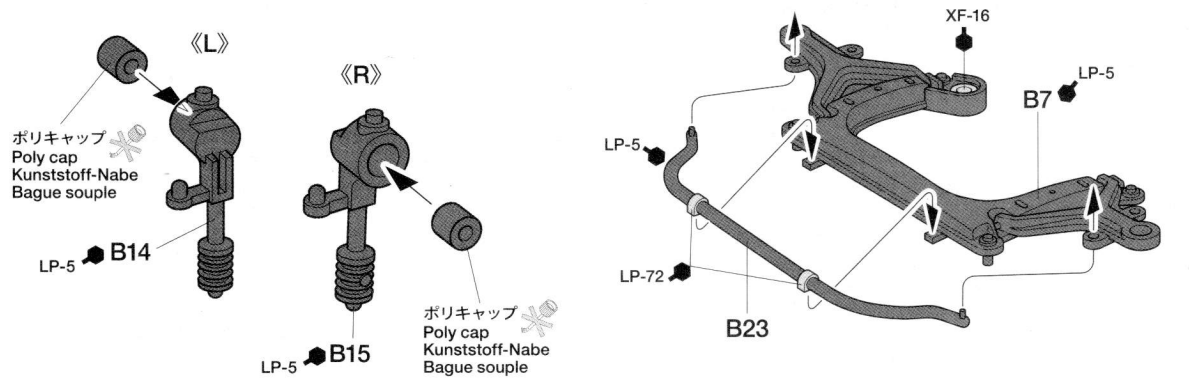

2 フロントアップライトの取り付け
Attaching front uprights
Einbau der Achsschenkel vorne
Mise en place des fusées avant

《L》

ロワアーム
Lower arm
Unterer Lenker
Tirant inférieur

《シャーシ》
Chassis
Châssis

X-1
XF-16

B6
LP-5

TS-29
(LP-5)

XF-16

シャーシ
Chassis
Châssis

《R》

3 サスペンションの取り付け
Attaching suspension
Radaufhängungen-Einbau
Fixation de la suspension

《B16》

LP-5

★2個作ります。
★Make 2.
★2 Satz anfertigen.
★Faire 2 jeux.

ポリキャップ
Poly cap
Kunststoff-Nabe
Bague souple

LP-72

ロワアーム
Lower arm
Unterer Lenker
Tirant inférieur

B16

C11 LP-72

B16

4 ホイールの組み立て
Wheels
Räder
Roues

多用途接着剤で接着します。
Attach using Tamiya Multipurpose Cement (Clear).
Anbau mit Tamiya Mehrzweckkleber (Klar).
Fixer avec la Tamiya Multipurpose Cement (Clear).

★4個作ります。
★Make 4.
★4 Satz anfertigen.
★Faire 4 jeux.

D2

X-11
B4

タイヤ
Tire
Reifen
Pneu

★向きに注意。
★Note direction.
★Auf richtige Plazierung achten.
★Noter le sens.

外側
Outside
Aussen
Extérieur

5 エキゾーストパイプの取り付け
Attaching exhaust pipe
Auspuffrohr-Einbau
Fixation de la ligne d'échappement

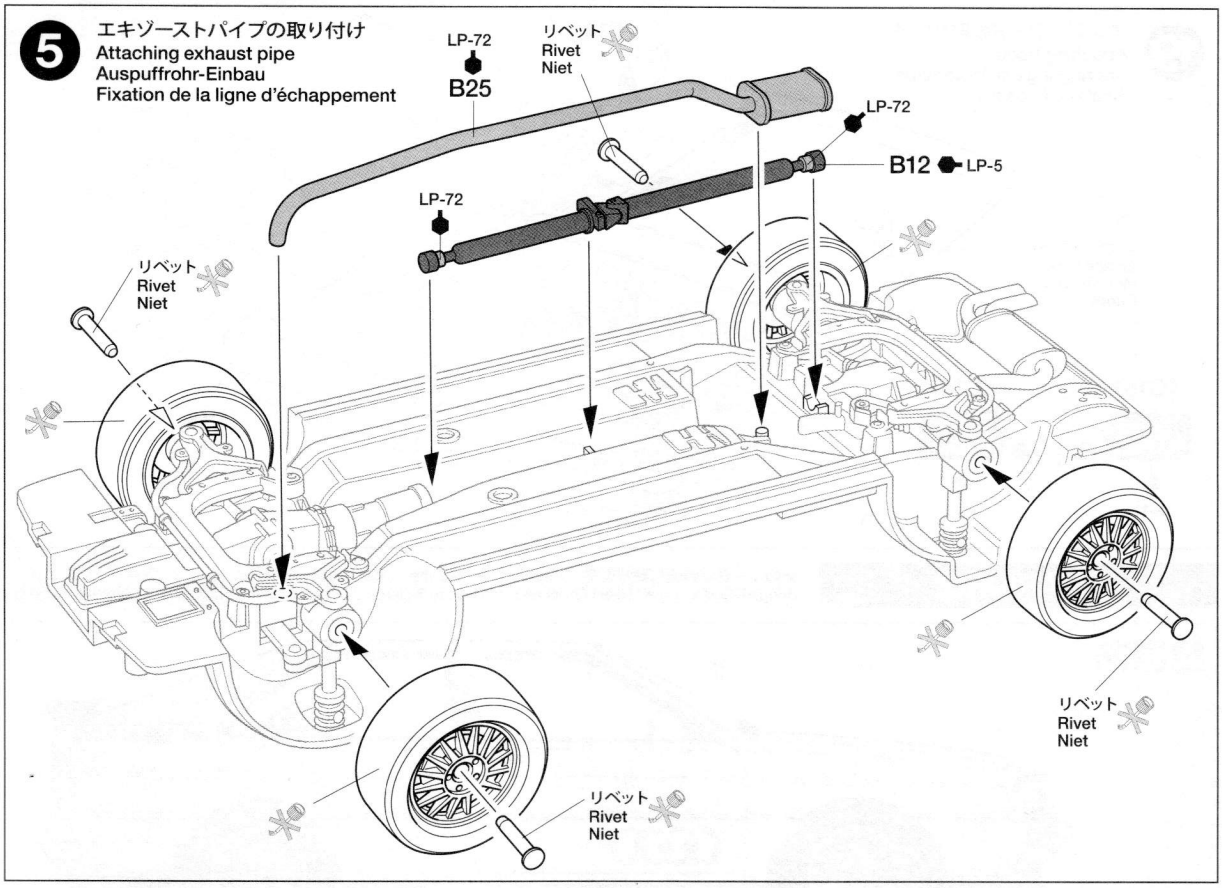

6 《フロントシート》
Front seats
Vordersitze
Sièges avant

★2個作ります。
★Make 2.
★2 Satz anfertigen.
★Faire 2 jeux.

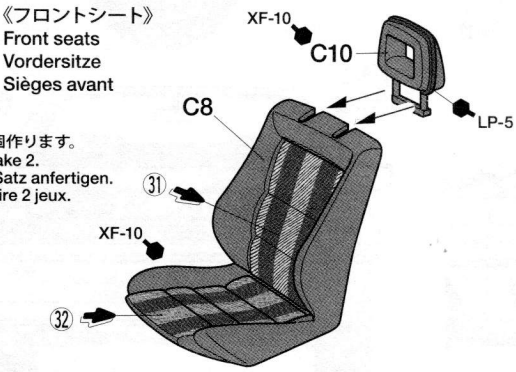

《リヤシート》
Rear seats
Rücksitze
Sièges arrière

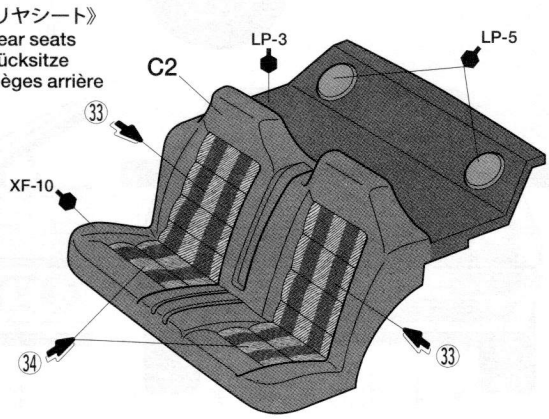

指示の番号のスライドマークをはります。
Number of decal to apply.
Nummer des Abziehbildes, das anzubringen ist.
Numéro de la décalcomanie à utiliser.

7 《シフトレバー》
Shift lever
Schalthebel
Levier de changement de vitesse

Body color ……★この文字で指示された部分はボディカラーで塗装します。2ページの表を参考にしてください。
★Paint these parts using body color. See page 2.
★Diese Teile in Karosseriefarbe lackieren. Beachten Sie Seite 2.
★Peindre ces pièces dans la teinte de la carrosserie. Voir page 2.

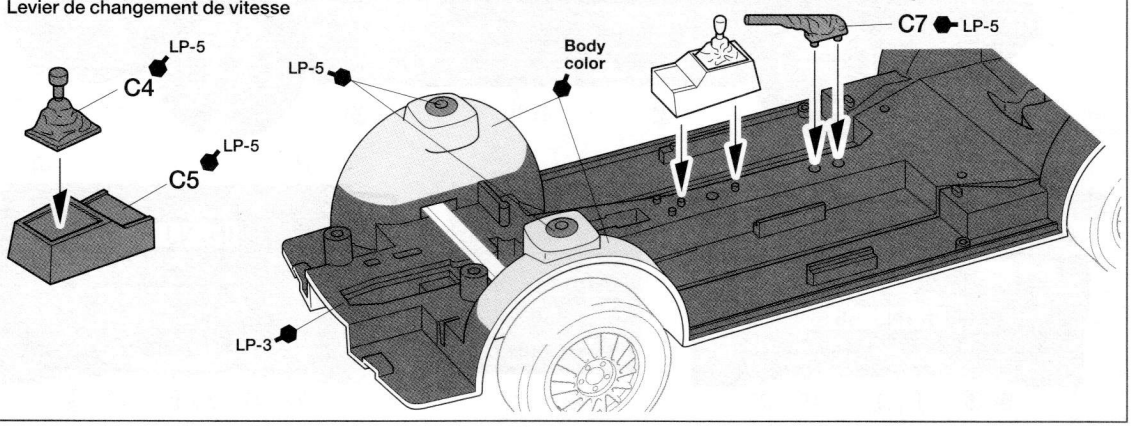

8 シートの取り付け
Attaching seats
Sitz-Einbau
Fixation des sièges

9 エンジンルームの組み立て
Engine bay
Motorraum
Compartiment moteur

《B10》

LP-5
Body color
Body color
XF-16
X-11
XF-16
XF-16
XF-16
X-1
XF-16

X-11
LP-5 B9
LP-5
LP-72 B24
LP-5
LP-2
B20 LP-5
B10
XF-16

X-11
X-1
B26 LP-5
X-11
LP-5 B19

LP-5 B13
X-7 LP-5
Body color
LP-2

10 ダッシュボードの組み立て
Dashboard
Armaturenbrett
Tableau de bord

《C3》

LP-5
㉗
㉖

LP-5
LP-5
C3
㊸
C13
C9

11 《ドライバー》
Driver figure
Fahrerfigur
Figurine de pilote

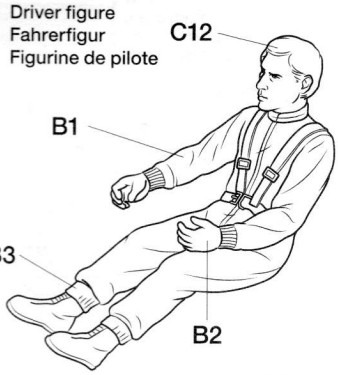

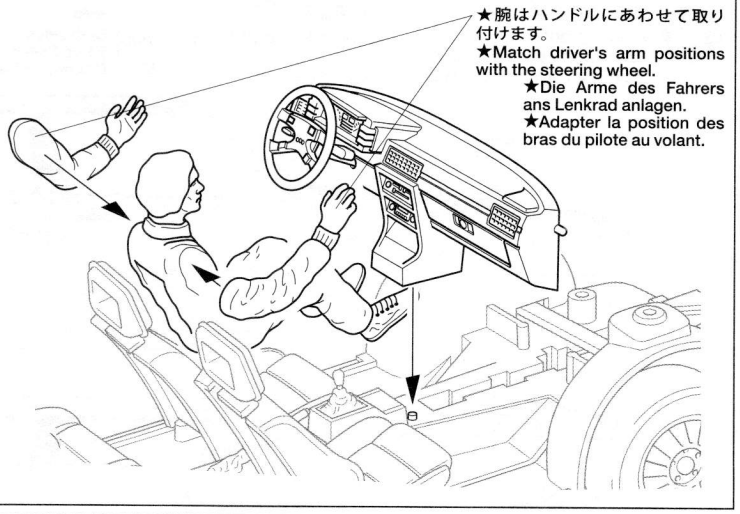

★ドライバー人形は自由に塗装してください。
★Paint the driver figure as you like.
★Bemalen Sie die Fahrerfigur nach Belieben.
★Peindre la figurine du pilote comme souhaité.

12 ドア内側の取り付け
Attaching interior door panels
Einbau der inneren Türverkleidung
Fixation des panneaux intérieurs de portières

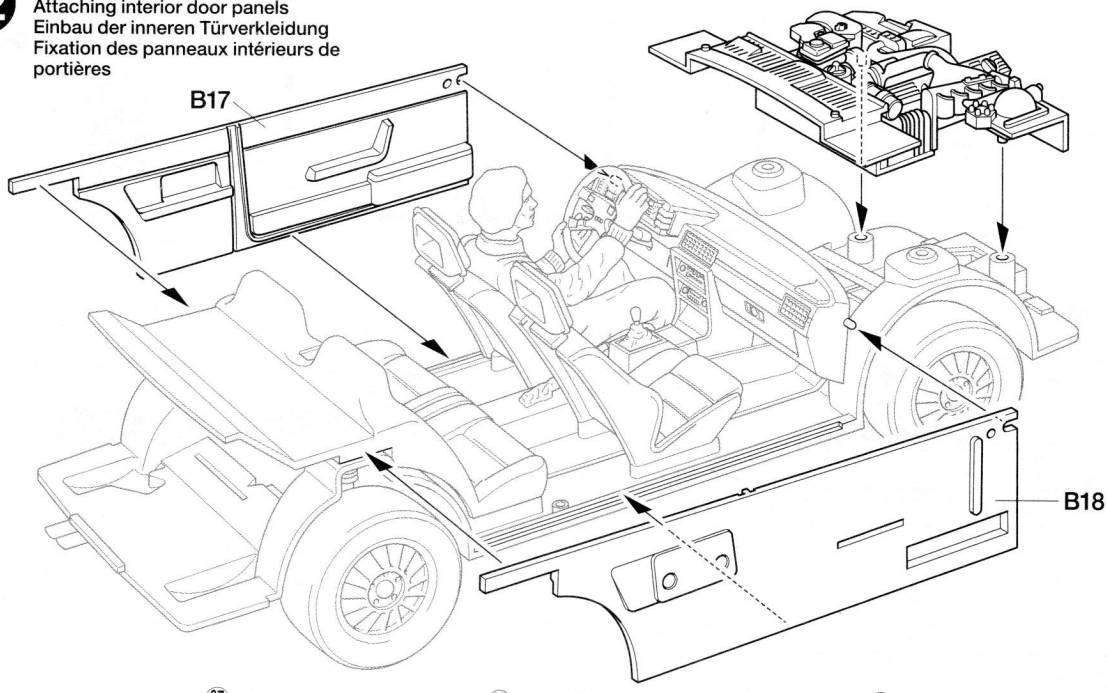

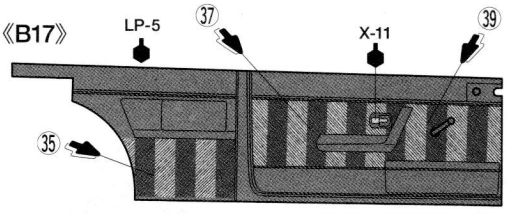

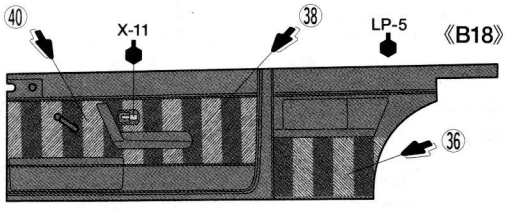

13 エンジンフードの切り離し
Cutting away engine hood
Motorhaube wegschneiden
Découpe du capot

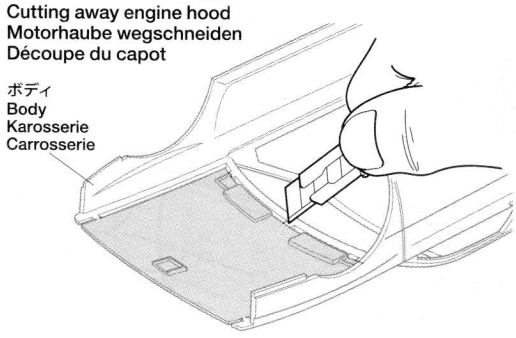

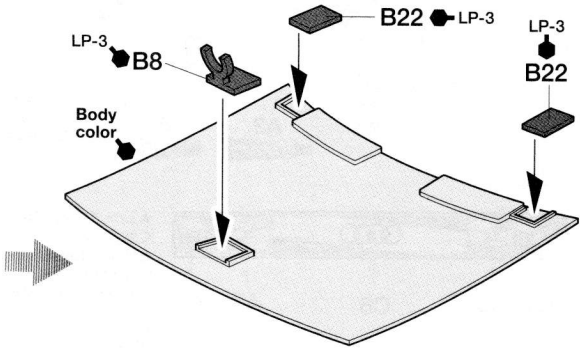

14 ボディの塗装
Painting body
Lackierung der Karosserie
Peinture de la carrosserie

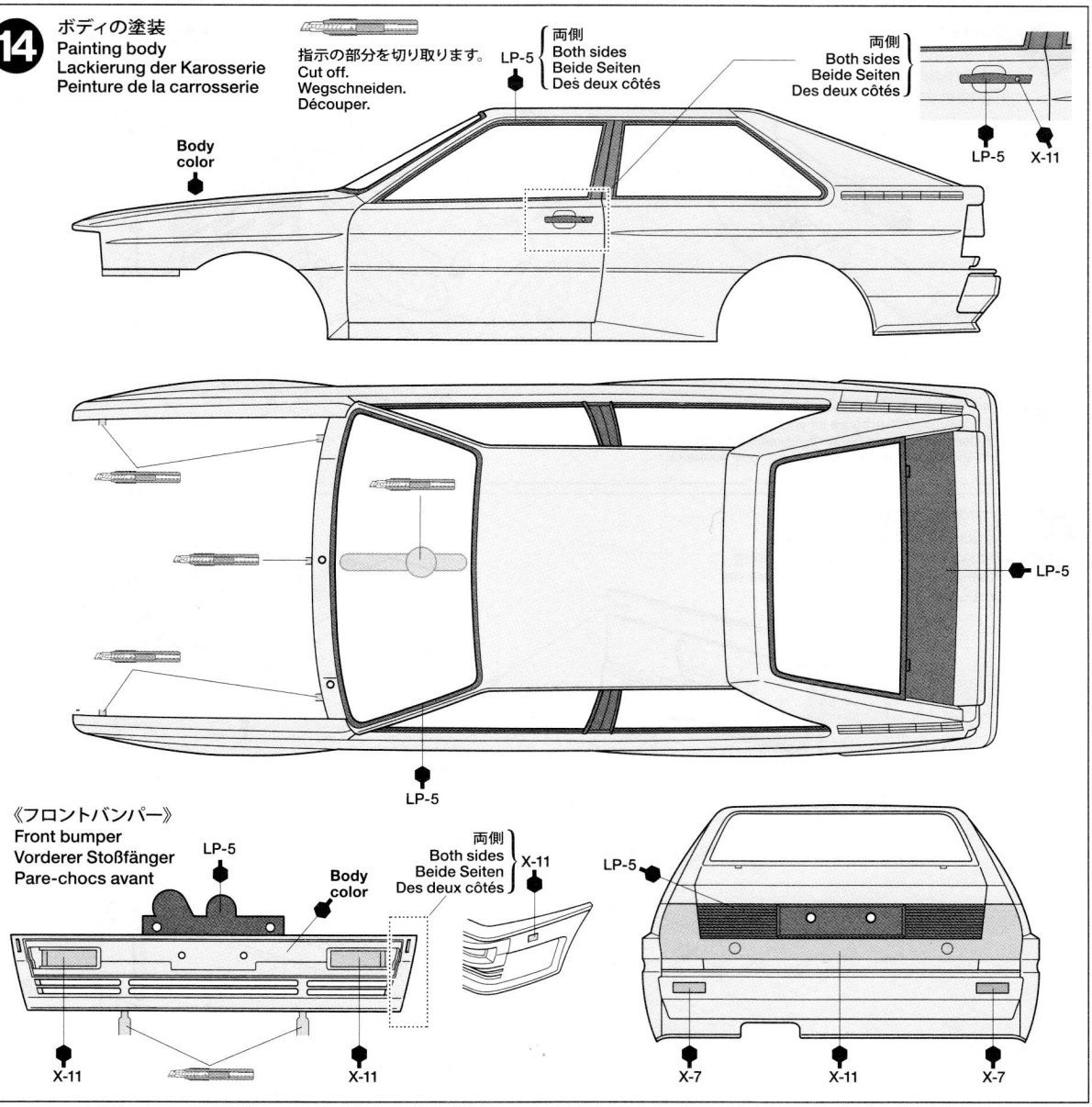

15 フロントバンパーの組み立て
Front bumper
Vorderer Stoßfänger
Pare-chocs avant

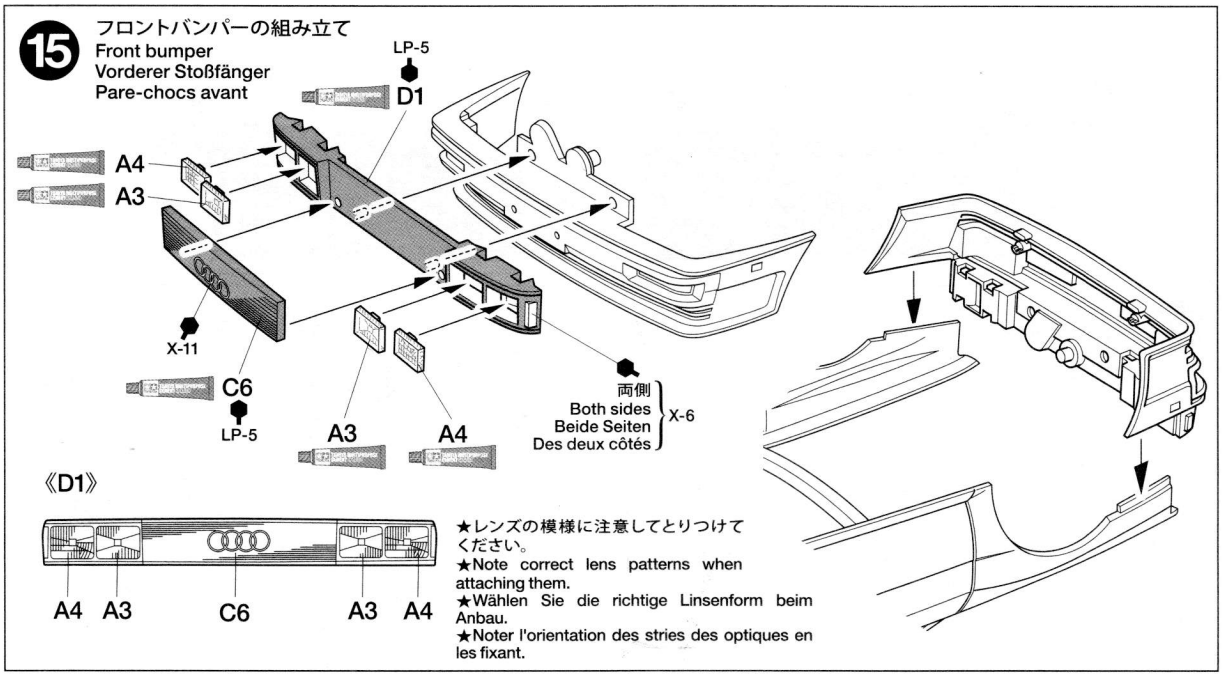

★レンズの模様に注意してとりつけてください。
★Note correct lens patterns when attaching them.
★Wählen Sie die richtige Linsenform beim Anbau.
★Noter l'orientation des stries des optiques en les fixant.

16 ウインドウの取り付け
Attaching windows
Scheiben-Einbau
Fixation des vitres

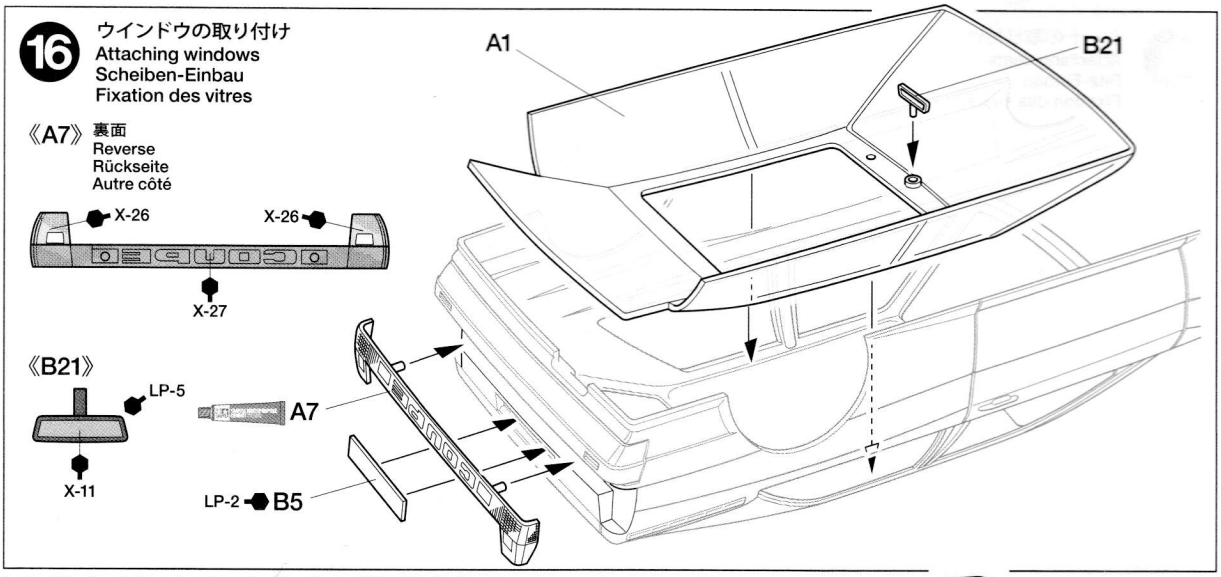

17 外装部品の取り付け
Attaching exterior parts
Anbringen der äußeren Teile
Fixation des pièces extérieures

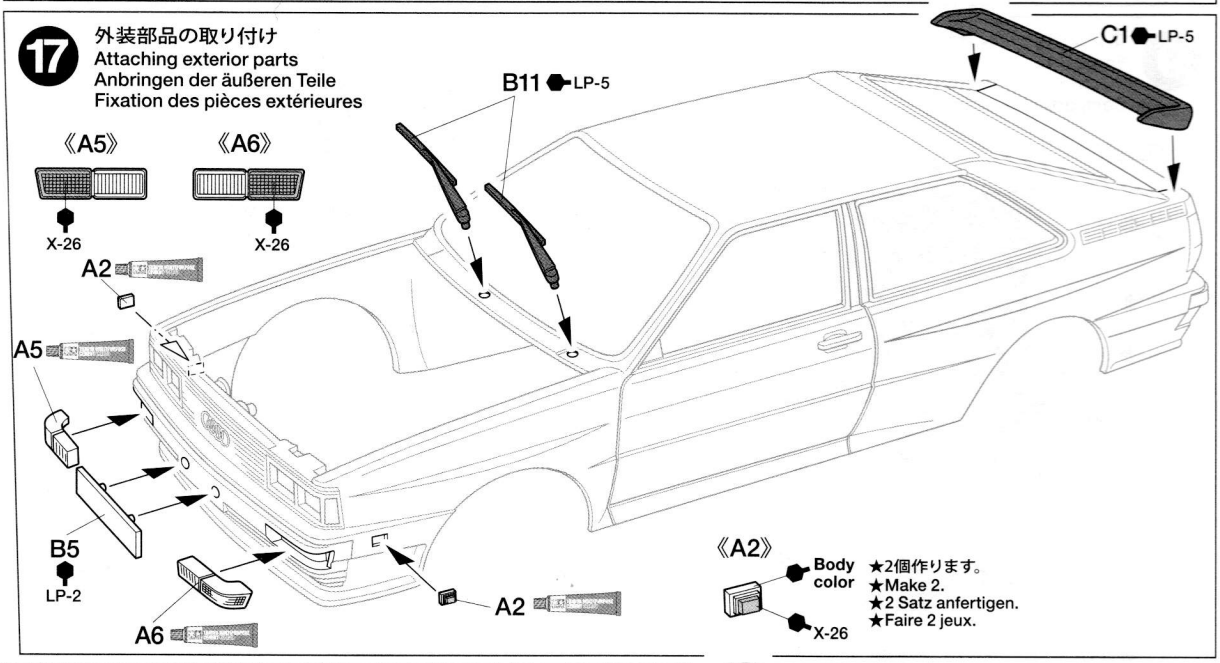

18 ボディの取り付け
Attaching body
Aufsetzen der Karosserie
Fixation de la carrosserie

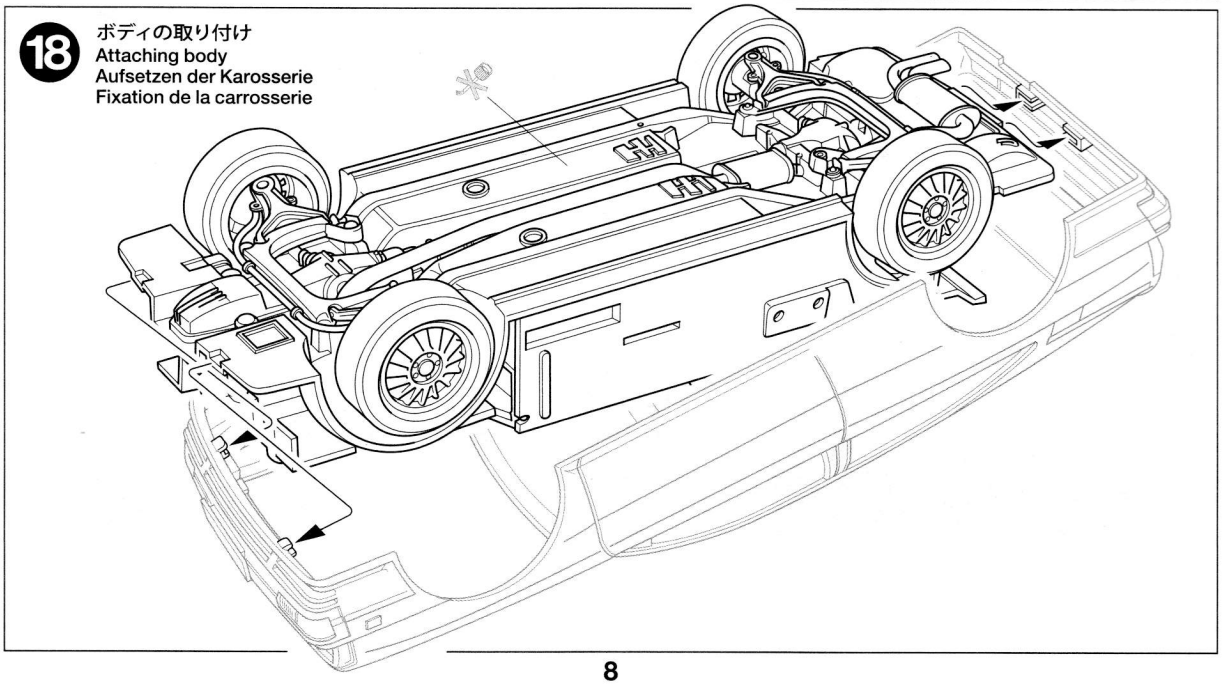

19 エンジンフードの取り付け
Attaching hood
Anbringung der Motorhaube
Fixation du capot

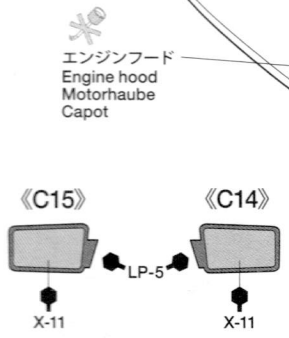

C14

C15

MARKING

※のマークは両側に貼ります。/ Apply decals with the ※ icon to both sides.
Bringen Sie die ※ markierten Abziehbilder an beiden Seiten an. / Poser les decals marqués ※ sur les deux côtés.

A B C

※⑫ ㊶ ※⑩ ※㉕

⑱ ④ ①, ③ ④ ⑳

㊶

A: ㉒
B C: ㉓

A: ㉘
B C: ㉙

⑥ ⑭ ②, ③ ⑯ ⑧

D

※⑬ ㊷ ※⑪ ※㉕

⑲ ⑤ ①, ③ ⑤ ㉑

㊷

㉔ ㉚

⑦ ⑮ ②, ③ ⑰ ⑨

Audi quattro

PAINTING

《アウディ クワトロの塗装》
1980年に発表され4輪駆動車のイメージを変えた革新車、アウディ　クワトロ。説明図では代表的な4色のボディカラーを紹介しました。内装はシートやドア内張りに見られる、太いストライプと細く斜めのストライプで構成された特徴的なカラーリングをスライドマークで用意しています。エンジンやサスペンションなど、細部の塗装は組立図中に示してありますので参考にしてください。

Painting the Audi quattro
The revolutionary quattro was announced in 1980. This instruction manual introduces four different body colors, and decals are provided to recreate interior features such as the distinctive vertical and diagonal stripe pattern used on the seats and door panels. Painting instructions for details such as the engine and suspension are given during assembly.

Bemalung des Audi quattro
Der revolutionäre Audi quattro erschien 1980. Diese Anleitung zeigt 4 verschiedene Wagenfarben und die Schiebebilder zeigen das charakteristische Innenraumdesign mit senkrechten und diagonalen Streifen für die Sitze und Seitenverkleidungen. Bemalungshinweise für Details für Motor und Radaufhängung finden Sie in der Bauanleitung.

Décoration de l'Audi quattro
La révolutionnaire quattro fut présentée en 1980. Le manuel d'instructions présente quatre teintes de carrosserie, et des decals sont fournis pour reproduire des éléments de déco intérieurs comme les bandes verticales et diagonales caractéristiques sur les sièges et les panneaux de portières. Les instructions de peinture des détails comme le moteur et les suspensions sont fournies durant l'assemblage.

APPLYING DECALS

《スライドマークの貼り方》
①貼りたいマークをハサミで切り抜きます。
②マークをぬるま湯に10秒ほどひたしてからタオルなどの布の上に置きます。
③台紙のはしを手で持ち、貼るところにマークをスライドさせてモデルに移してください。
④指に少し水をつけてマークをぬらしながら、正しい位置にずらします。
⑤やわらかな布でマークの内側の気泡を押し出しながら、押しつけるようにして水分をとります。

DECAL APPLICATION
①Cut off decal from sheet.
②Dip the decal in tepid water for about 10 sec. and place on a clean cloth.
③Hold the backing sheet edge and slide decal onto the model.
④Move decal into position by wetting decal with finger.
⑤Press decal down gently with a soft cloth until excess water and air bubbles are gone.

ANBRINGUNG DES ABZIEHBILDES
①Abziehbild vom Blatt ausschneiden.
②Das Abziehbild ungefähr 10 Sek. in lauwarmes Wasser tauchen, dann auf sauberen Stoff legen.
③Die Kante der Unterlage halten und das Abziehbild auf das Modell schieben.
④Das Abziehbild an die richtige Stelle schieben und dabei mit dem Finger das Abziehbild naßmachen.
⑤Das Abziehbild leicht mit einem weichen Tuch andrücken, bis überschüssiges Wasser und Luftblasen entfernt sind.

APPLICATION DES DECALCOMANIES
①Découpez la décalcomanie de sa feuille.
②Plongez la décalcomanie dans de l'eau tiède pendant 10 secondes environ et poser sur un linge propre.
③Retenez la feuille de protection par le côté et glissez la décalcomanie sur le modèle réduit.
④Placez la décalcomanie à l'endroit voulu en la mouillant avec un de vos doigts.
⑤Pressez doucement la décalcomanie avec un tissu doux jusqu'à ce que l'eau en excès et les bulles aient disparu.

部品請求について

For use in Japan only!

★部品をなくしたり、こわした方は、このステッカーが貼られたカスタマーサービス取次店でご注文いただけます。また、当社カスタマーサービスに直接注文する場合は、右記の方法でお願いします。詳しくは当社カスタマーサービスまでお問い合わせください。

《ご注文とお支払い方法》
タミヤカード（クレジットカード）、代金引換（代引き）の2通りがあります。どちらの方法もタミヤホームページ内、カスタマーサービスのページにご注文フォームがありますので、そちらからご注文できます。また、電話でもお受けいたします。
代金引換の場合は、パーツ代金に加えて代引き手数料をご負担いただきます。

《カスタマーサービスアドレス》
www.tamiya.com/japan/customer/

「タミヤ　カスタマーサービス」で検索！！

《住所》　〒422-8610 静岡市駿河区恩田原3-7
株式会社タミヤ カスタマーサービス係

《お問い合わせ電話番号》
静岡 **054-283-0003**
東京 **03-3899-3765**（静岡へ自動転送）
※電話番号をお確かめの上、おかけ間違いのないようお願いいたします。

送料、タミヤカード入会、代引き手数料についてはホームページをご確認ください。

TAMIYA

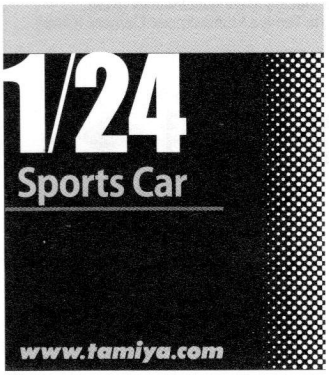

アウディクワトロ

ITEM 24031

★本体価格（税抜き）は2025年2月現在のものです。諸事情により変更する場合があります。★ご購入に際しては、本体価格に消費税を加えてください。（小数点以下を切り捨て）

部品名	本体価格		部品コード
ボディ	560円	+税	10332061
フロントバンパー	500円	+税	10332064
シャーシ	520円	+税	10332046
Aパーツ	500円	+税	19002099
Bパーツ	520円	+税	19002100
Cパーツ	540円	+税	10002064
Dパーツ	540円	+税	10002065
タイヤ袋詰(金具、ポリキャップ含む)	540円	+税	19406502
ポリキャップ(x4)	120円	+税	19442023
マーク	400円	+税	11402681
説明図	420円	+税	11057833

AFTER MARKET SERVICE CARD
When purchasing replacement parts, please take or send this form to your local Tamiya dealer so that the parts required can be correctly identified. Please note that specifications, availability and price are subject to change without notice.

Parts code	ITEM 24031
10332061	Body
10332064	Front Bumper
10332046	Chassis
19002099	A Parts
19002100	B Parts
10002064	C Parts
10002065	D Parts
19406502	Tire Bag (Poly Caps included)
19442023	Poly Cap (x4)
11402681	Decals
11057833	Instructions